111111

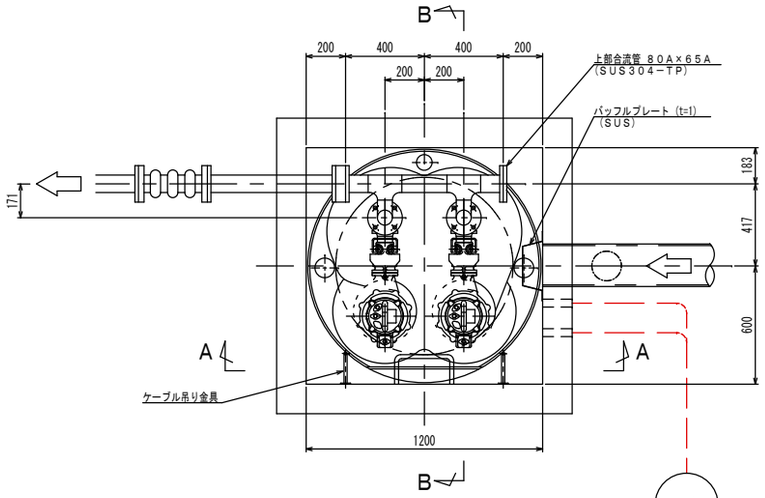

平面図1：20

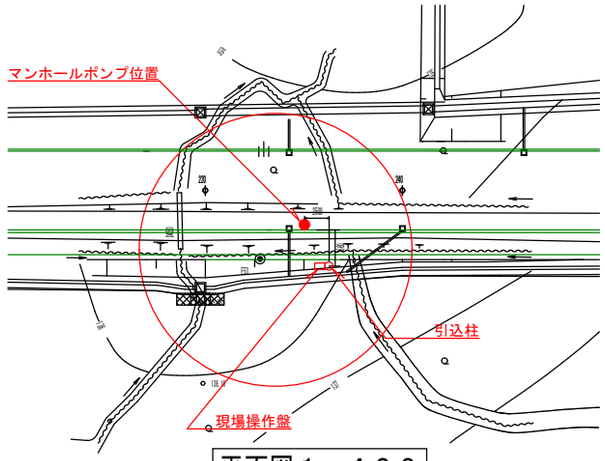

平面図1：400

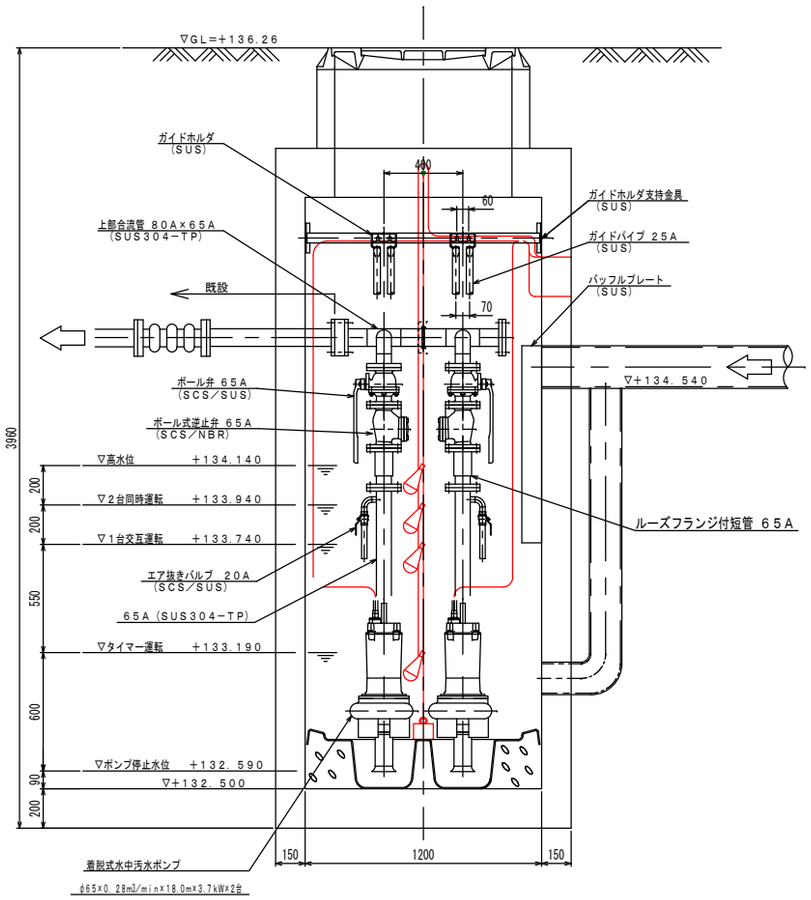

A−A断面図1：20

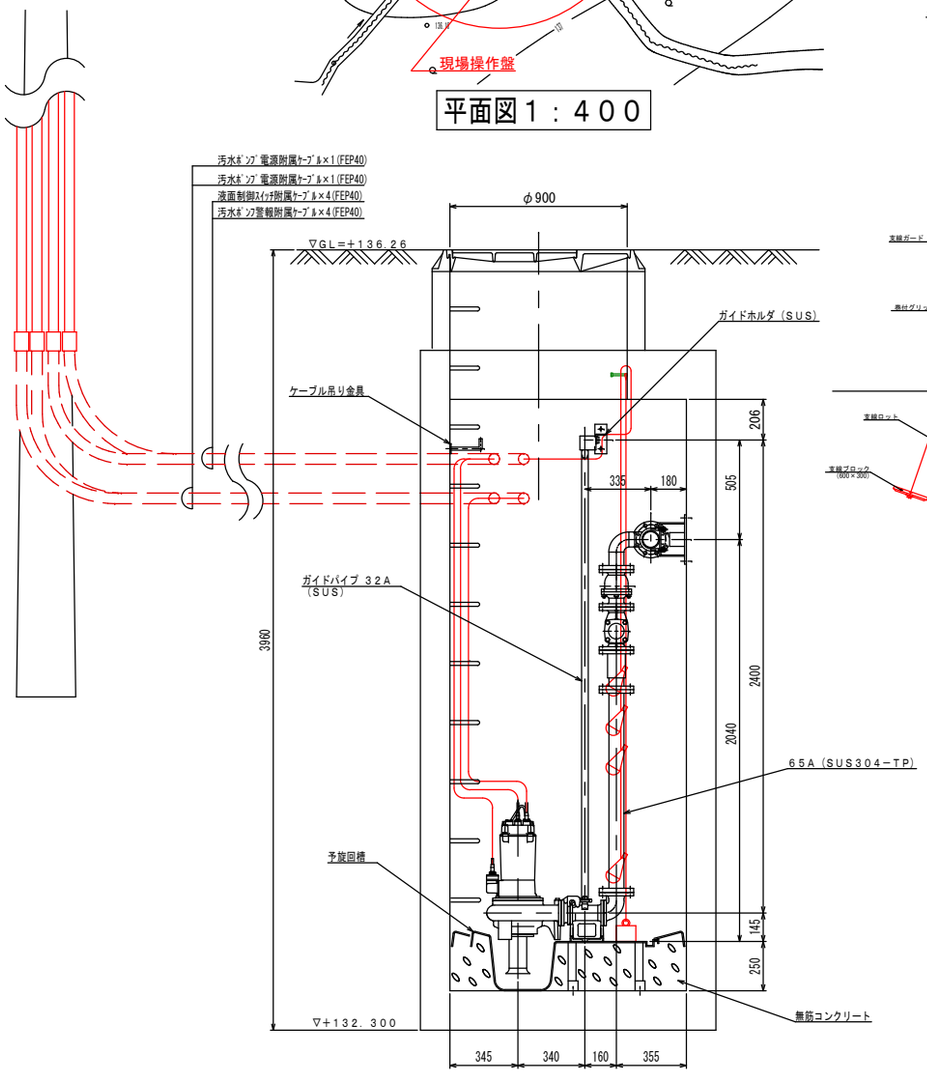

B−B断面図1：20

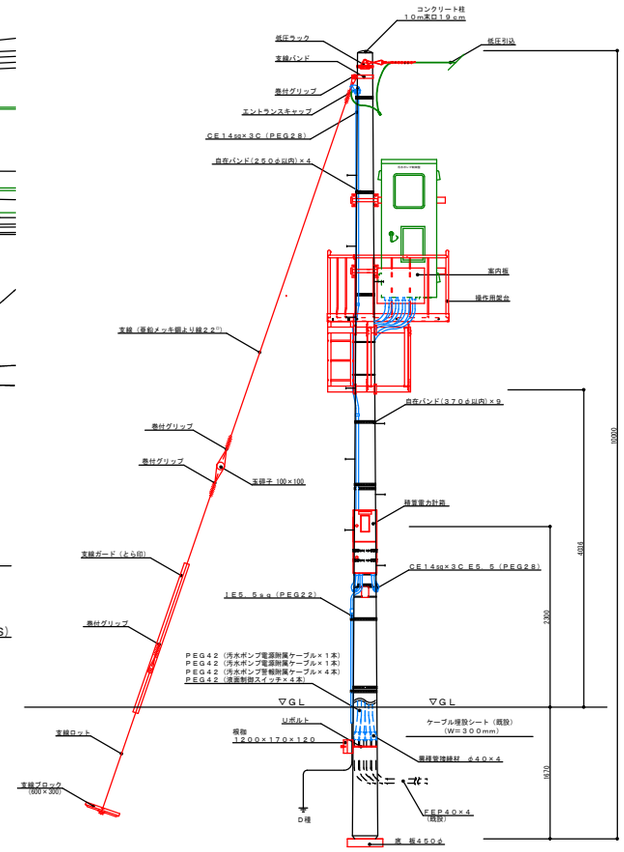

引込装柱図1：50

○○町−A−BCD−E

完　了　図			
工事名	○○町幹線マンホールポンプ機械設備工事		
処理地区	西部処理区　○○地区	縮尺	−
工　期	令和　○年　X月　YZ日 令和　○年　F月　G日		
施工業者名	株式会社　○○工業		
作図責任者氏名	○　○　○　○		

工事名	○○町幹線マンホールポンプ電気設備工事		
処理地区	西部処理区　○○地区	縮尺	−
工　期	令和　○年　X月　W日 令和　○年　F月　G日		
施工業者名	□□電機　株式会社		
作図責任者氏名	□　□　□		