Aぷり	整数の大きさくらべ	○○③④⑤⑥

月　　日　　名前（　　）

1　２５３と５３２の大きさをくらべます。どちらのくらべ方が正しいですか？

253 vs 532
↑　　↑
小さな位から，くらべる。

253 vs 532
↑　　↑
大きな位から，くらべる。

2　□に不等号（＜か＞）を書きましょう。

① １０９ □ １９１	② ４５３ □ ５４３	③ ２０５ □ ２５０
④ ６６７ □ ６７６	⑤ ４３１ □ ４５	⑥ ７７ □ ７１４
⑦ ４６２５ □ ３６５２	⑧ ５２３７ □ ５２７３	⑨ ９０８６ □ ９０８９

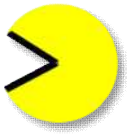

ぼくは くいしんぼう！大きな数の方に口をあけて食べちゃうよ！

3　学力調査の問題に挑戦！

下の①と②について，それぞれ２つの数の大小を比べて，□に入る不等号を書ききましょう。

①	②
７５ □ ２５	１０４ □ １１２

H28-G2A・G3A

Aぷり	ひき算の筆算	○○③④⑤⑥

月　　日　　名前（　　）

1　２０１－９を筆算で計算します。どちらの計算のしかたが正しいですか？

```
  2 0 1
－     9
  2 0 8
```

ふつうに一の位から計算します。

```
      9
  1  10  10
  ~~2~~ 0 1
－       9
  1 9 2
```

一の位はひけないので，百の位，十の位からくり下げてきます。

2　筆算で計算しましょう。

①　３０２－８	②　４０７－５	③　５０３－７

3　学力調査の問題に挑戦！

筆算で計算しましょう。

①　８０６－９	②　９０５－８
答え（　　）	答え（　　）
H23-G3A	H28-G3A

Aぷり	小数と整数のたし算	○○○④⑤⑥

月　　日　　名前（　　）

1　5.6＋3を計算します。どちらの計算のしかたが正しいですか？

```
  5.6
＋ 3
  8.6
```

位をそろえて計算

```
  5.6
＋   3
  5.9
```

右にそろえて計算

2　筆算で計算しましょう。

①　1.2＋7	②　5＋4.3	③　7.9＋2

3　学力調査の問題に挑戦！

筆算で計算しましょう。

①　10.3＋4

答え（　　）

H29-G4A

Aぷり	小数と整数のかけ算	○○○④⑤⑥

月　　日　名前（　　）

1　9.7×4を計算します。どちらの計算のしかたが正しいですか？

9.7 ×4 位をそろえて計算		9.7 ×4 右にそろえて計算

2　筆算で計算しましょう。

①　4.3×3	②　1.2×7	③　12.6×3

3　学力調査の問題に挑戦！

筆算で計算しましょう。

①　13.9×7	②　90×0.7
答え（　　）	答え（　　）
H26-G4A	H29-G4A

Aぷり	計算の順序（じゅんじょ）	○○○④⑤⑥

月　　日　　名前（　　）

1　5＋4×3も計算をします。どちらの計算のしかたが正しいですか。

5＋4×3＝5＋12
　　＝17

たし算とかけ算なら，かけ算を先に。

5＋4×3＝9＋3
　　＝12

左からじゅんに計算する。

2　計算しましょう。

①　60×2－80＝ ＝	
②　6×8－4÷2＝ ＝	
③　150－50÷2	

3　学力調査の問題に挑戦！

計算しましょう。

①　100－20×4	②　6＋0.5×2
答え（　　）	答え（　　）
H26-G4D	H29-G4A・D

Aぷり	比例の関係	○○○④⑤⑥

月　　日　　名前（　　）

1　たて３ｃｍ，横５ｃｍ，高さ４ｃｍの直方体があります。
この直方体の高さを３倍にしたときの体積は，もとの直方体の体積の何倍になるかを考えます。
この問題の答えの求め方として，すっきりとしているのはどちらでしょうか？

直方体のたてと横の長さが決まっているとき，直方体の体積は高さに比例します
だから，高さが3倍になれば，体積も3倍になります。

もと　　３×５×４＝60
高さ3倍　3×5×(4×3)＝180
180÷60＝3
答え　3倍

2　底辺が４ｃｍ，高さが５ｃｍの三角形があります。
この三角形の高さを４倍にしたときの面積は，もとの三角形の面積の何倍になりますか。
説明しましょう。

三角形の(　　)の長さが決まっているとき，三角形の(　　)は(　　)に(　　)します
だから，高さが４倍になれば，面積も(　　)になります。

3　学力調査の問題に挑戦！

下の文の(　　)にあてはまるものを考えます。

円があります。この円の直径の長さを２倍にします。
このとき，直径の長さを２倍にした円の円周の長さは，もとの円周の長さの(　　)倍になります。

答え（　　）

H30-G3C・G5C

Aぷり	角の大きさ	○○○④⑤⑥

月　　日　　名前（　　）

1　右の角アの大きさを分度器を使ってはかります。１８０＋６０＝２４０で求めたのはどちらの考え方ですか？

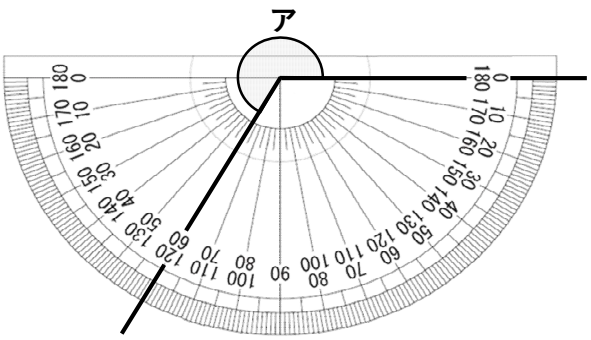

一回り分の角度は360°になる。
角アは，その360°から必要のない120°をひけはいいので240°になる。

角アは，180°より大きい。
だから，180°に，こえている60°をたして240°になる。

2　角イ，角ウの大きさは何度ですか。

イ

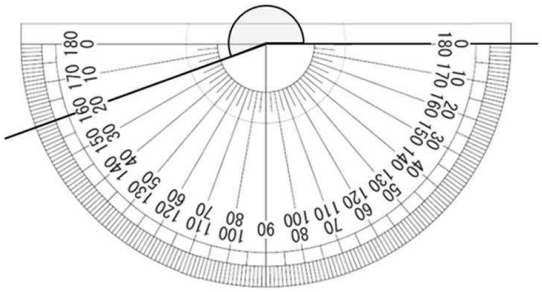

答え（　　）

ウ

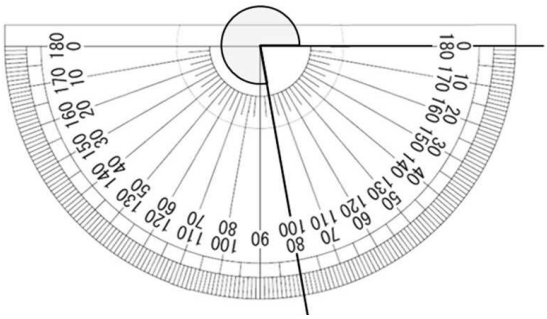

答え（　　）

3　学力調査の問題に挑戦！

角エの角度は何度ですか。	角オの大きさは何度ですか。
エ 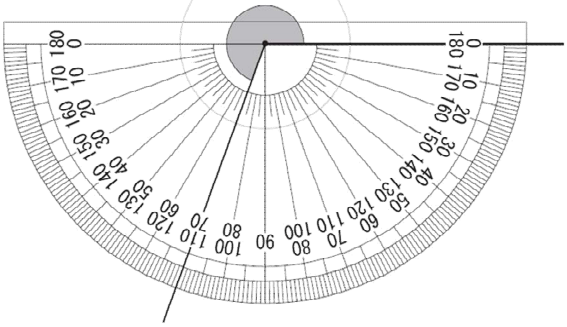 答え（　　）	オ 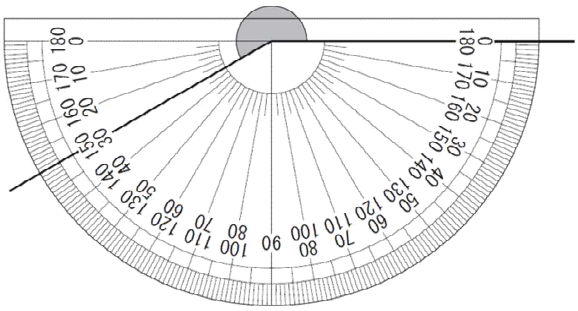 答え（　　）
H30-G4B	H27-G4B

Aぷり	がい数	○○○④⑤⑥

月　　日　　名前（　　）

1　３５６８を四捨五入して百の位までのがい数にします。どちらが正しいですか？

6
3568
百の位までの概数にするのでひとつ前の十の位を四捨五入する。
答えは3600

4
3568
百の位までの概数にするので百の位を四捨五入する。
答えは4000

2　四捨五入をして，がい数にしましょう。

①　千の位まで 47091 答え（　　）	②　一万の位まで 32051 答え（　　）
③　上から２けた 1018 答え（　　）	④　上から２けた 89561 答え（　　）

3　学力調査の問題に挑戦！

四捨五入して一万の位のがい数にしたとき，２００００になる整数を，下の①から⑤までの中からすべて選んで，その番号を書きましょう。

①　14500
②　15000
③　19500
④　24999
⑤　25000

答え（　　）

H25-G4A

Aぷり	最小公倍数	○○○○⑤⑥

月　　日　　名前（　　）

1　６と４の最小公倍数を求めます。どちらの求め方が正しいですか？

６の倍数　6,12,18,24,…
４の倍数　4,8,12,16,…
答え　１２

２つの数の倍数で，最初に同じ数になるものをさがす。

６×４＝24
答え　24

２つの数をかけて求める。

2　最小公倍数を求めましょう。

①　６と９ 答え（　　）	②　３と１８ 答え（　　）
③　１０と１２ 答え（　　）	④　２と３と９ 答え（　　）

3　学力調査の問題に挑戦！

８と１２の最小公倍数を書きましょう。

答え（　　）

H29-G5A

Aぷり	整数×小数の計算のしかた	○○○○⑤⑥

月　　日　名前（　　）

1　２０×０.６の計算の仕方を考えます。考え方が正しいのはどちらですか。

まず，0.6に10をかけて，20×6の計算をします。
その答えを，10でわって，答は12になります。

まず，0.6に10をかけて，20×6の計算をします。
その答えに，10をかけて，答は1200になります。

2　（　）にあてはまる数を書きましょう。

①　３０×０.２	②　７×０.８
→３０×（　　）＝（　　）	→７×（　　）＝（　　）
（　　）÷（　　）＝（　　）	（　　）÷（　　）＝（　　）
答え（　　）	答え（　　）

3　学力調査の問題に挑戦！

６０×０.４の答えを求めるために，次のように，６０×４の答えを使います。

60　×　0.4　＝　X
↓10をかける　↑？
60　×　4　＝　240

？ではどのようなことをしますか。
下のアからウまでの中から１つ選んで，その番号を書きましょう。

ア　１０をかける
イ　１０でわる
ウ　そのまま答えにする

答え（　　）

H29-G5A

Aぷり	小数÷小数の計算のしかた	○○○○⑤⑥

月　　日　　名前（　　）

1　3.5÷0.5の計算の仕方を考えます。考え方が正しいのはどちらですか。

まず，3.5と0.5の両方に10をかけて，35÷5の計算をします。
わり算では，「わられる数とわる数に同じ数をかけても商は変わらない」という性質があるので，答えは，7になります。

まず，3.5と0.5の両方に10をかけて，35÷5の計算をします。
わられる数にもわる数にも10をかけたので，「10×10＝100」の100で35÷5の答えをわるので，答えは，0.07になります。

2　（　）にあてはまる数を書きましょう。

①	②
1.5÷0.3＝（　　）÷（　　） ＝（　　） 答え（　　）	2÷0.4＝（　　）÷（　　） ＝（　　） 答え（　　）

3　学力調査の問題に挑戦！

2.1÷0.7を，「わられる数とわる数に同じ数をかけても商は変わらない」というわり算の性質を使って，次のように計算します。

2.1	÷	0.7	＝	ウ
↓ 10をかける		↓ 10をかける		↑
ア	÷	7	＝	イ

上の，ア，イ，ウに入る数を書きましょう。

ア（　　）　イ（　　）　ウ（　　）

H28−G4A・G5A

Aぷり	わり算と分数	○○○○⑤⑥

月　　日　　名前（　　）

1　３÷７の答えを分数で表します。どちらの表し方が正しいですか。

３÷７＝3/7

わる数が分母になる。

３÷７＝7/3

わられる数が分母になる。

2　商を分数や整数で表しましょう。また，約分できるものは，約分しましょう。

①　１÷７ 答え（　　）	②　３÷５ 答え（　　）	③　１１÷４ 答え（　　）
④　３÷１２ 答え（　　）	⑤　１２÷８ 答え（　　）	⑥　１８÷４ 答え（　　）
⑦　９÷１０ 答え（　　）	⑧　８÷７ 答え（　　）	⑨　７÷２８ 答え（　　）

3　学力調査の問題に挑戦！

商を分数で表しましょう。	
①　５÷９ 答え（　　）	②　２÷３ 答え（　　）
H29-G5A	H20-G5A

Aぷり	単位量あたりの大きさ	○○○○⑤⑥

月　　日　名前（　　）

1　0.8mで2.4kgの金属のパイプがあります。このパイプの1mの重さを求める正しい式はどちらですか？

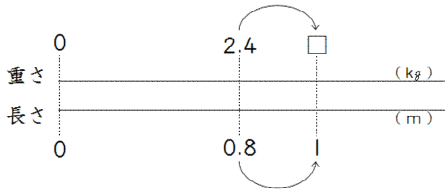

2.4÷0.8

2.4×0.8

2　1Lのガソリンで16km走る自動車があります。この自動車は，9Lのガソリンで何km走るでしょうか。数直線をもとに，式を作りましょう。

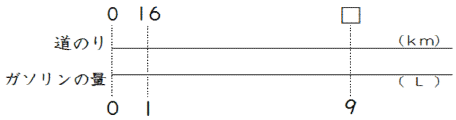

式

3　学力調査の問題に挑戦！

0.4mの重さが60gの針金があります。この針金1mの重さを求める式を，下の1から4までの中から1つ選んで，その番号を書きましょう。

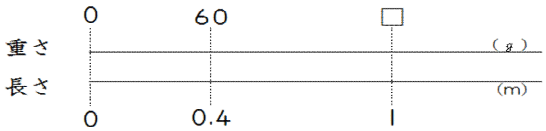

1　60＋0.4
2　60×0.4
3　60÷0.4
4　60－0.4

答え（　　）

H30-G5A・D 改

Aぷり	割　合	○○○○⑤⑥

月　　日　　名前（　　）

1　ある学校の５年生の人数は８０人です。アンケートではそのうち５０人が「算数が好き」と答えました。算数が好きな人の割合が何％か求める式で正しいのはどちらですか？

80÷50×100
＝1.6×100
＝160

答え　160%

50÷80×100
＝0.625×100
＝62.5

答え　62.5%

2　ある電車の定員は１４０人です。
ある日，実際に２４５人が乗ったそうです。
このときの乗車率は何％かを求める式を書きましょう。

式

く÷も＝わ
わ×100＝百分率(%)

もとにする量は，「全部」「全体」「先に決まっている数」のことが多いよ。

3　学力調査の問題に挑戦！

ある会場に子どもたちが集まりました。
集まった子どもたち２００人のうち８０人が小学生でした。
小学生の人数は，集まった子どもたちの人数の何％ですか。
下の１から４までの中から１つ選んで，その番号を書きましょう。

1　0.4%
2　2.5%
3　40%
4　80%

答え（　　）

H30-G5D

Aぷり	こみぐあい	○○○○⑤⑥

月　　日　　名前（　　）

1 次の表は，部屋の中にいる人数と部屋の面積を表しています。どちらの部屋がこんでいるかを調べるために，下の計算をしました。

部屋の中にいる人数と部屋の面積

	人数（人）	面積（m^2）
ア	7	35
イ	5	24

ア　３５÷７＝５
イ　２４÷５＝４.８

上の計算からわかることは，どちらでしょうか？

１人あたりの面積は，5m^2と4.8m^2なので，イのほうがこんでいる。

1m^2あたりの人数は，５人と4.8人なので，アのほうがこんでいる。

2 次の表は，部屋の中にいる人数と部屋の面積を表しています。どちらの部屋がこんでいるかを調べるために，下の計算をしました。

部屋の中にいる人数と部屋の面積

	人数（人）	面積（m^2）
ウ	10	25
エ	12	40

ウ　１０÷２５＝０.４
エ　１２÷４０＝０.３

上の計算からわかることを，次の①から④までの中から選びましょう。

①　１m^2あたりの人数は，0.4人と0.3人なので，ウのほうがこんでいる。
②　１m^2あたりの人数は，0.4人と0.3人なので，エのほうがこんでいる。
③　１人あたりの面積は，0.4m^2と0.3m^2なので，ウのほうがこんでいる。
④　１人あたりの面積は，0.4m^2と0.3m^2なので，エのほうがこんでいる。

答え（　　）

わり算で「わられる数」と「わる数」の単位がちがうときには，「わられる数」の単位が答えにつきます。

こみぐあいをくらべるときは，「1m^2あたりの人数が多い」または「１人あたりの面積がせまい」ほうが，こんでいるといえます。

次のページに続きます。

3　学力調査の問題に挑戦！

次の表は，シートの上にすわっている人数とシートの面積を表しています。
どちらのシートのほうがこんでいるかを調べるために，下の計算をしました。

すわっている人数と部屋の面積

	人数（人）	面積（m^2）
カ	16	8
キ	9	5

ア　１６÷８＝２
イ　　９÷５＝１.８

上の計算からどのようなことがわかりますか。次の①から④までの中から１つ選んで，その番号を書きましょう。

① １m^2あたりの人数は，2人と１.８人なので，カのほうがこんでいる。
② １m^2あたりの人数は，2人と１.８人なので，キのほうがこんでいる。
③ １人あたりの面積は，２m^2と１.８m^2なので，カのほうがこんでいる。
④ １人あたりの面積は，２m^2と１.８m^2なので，キのほうがこんでいる。

答え（　　）

H30−G5B・改

次の表は，シートの上にすわっている人数とシートの面積を表しています。
どちらのシートのほうがこんでいるかを調べるために，下の計算をしました。

すわっている人数と部屋の面積

	人数（人）	面積（m^2）
A	12	6
B	8	5

ア　１２÷６＝２
イ　　８÷５＝１.６

上の計算からどのようなことがわかりますか。次の①から④までの中から１つ選んで，その番号を書きましょう。

① １m^2あたりの人数は，2人と1.6人なので，Ａのほうがこんでいる。
② １m^2あたりの人数は，2人と1.6人なので，Ｂのほうがこんでいる。
③ １人あたりの面積は，２m^2と1.6m^2なので，Ａのほうがこんでいる。
④ １人あたりの面積は，２m^2と1.6m^2なので，Ｂのほうがこんでいる。

答え（　　）

H25−G5B・改