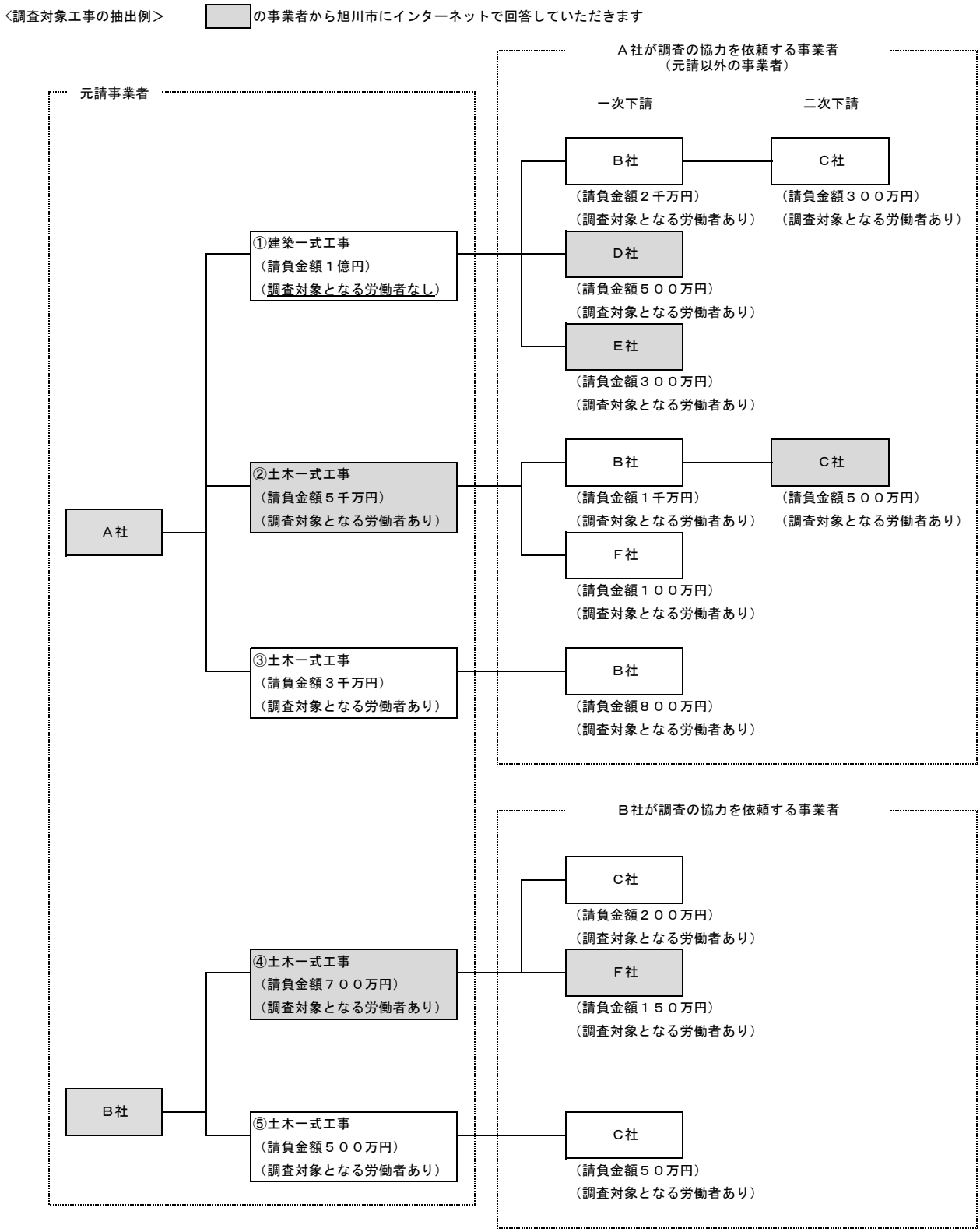

※調査対象について

＜A社について＞

1　元請A社について，①～③の工事を受注していますが，調査対象となる労働者がいる工事の中で請負金額が最も高い②の工事を調査対象工事として回答いただきます。

2　調査対象工事となりうる①～③のすべての工事に下請として関わるB社からF社が調査の対象となります。

＜B社について＞

1　元請B社について，④と⑤の工事を受注していますが，請負金額が最も高い④の工事を調査対象工事とします。

2　調査対象工事となりうる④と⑤の工事に関わるC社・F社が下請として調査の対象となります。

3　B社については，①～③の工事の下請業者ですが，④の工事の元請として回答があるため，①～③の工事の回答は不要となります。

＜C社，D社，E社及びF社について＞

1　C社，D社，E社及びF社については，①，②，④及び⑤の工事で下請業者となっていますが，請負金額が最も高い工事を調査対象工事として回答いただきます。

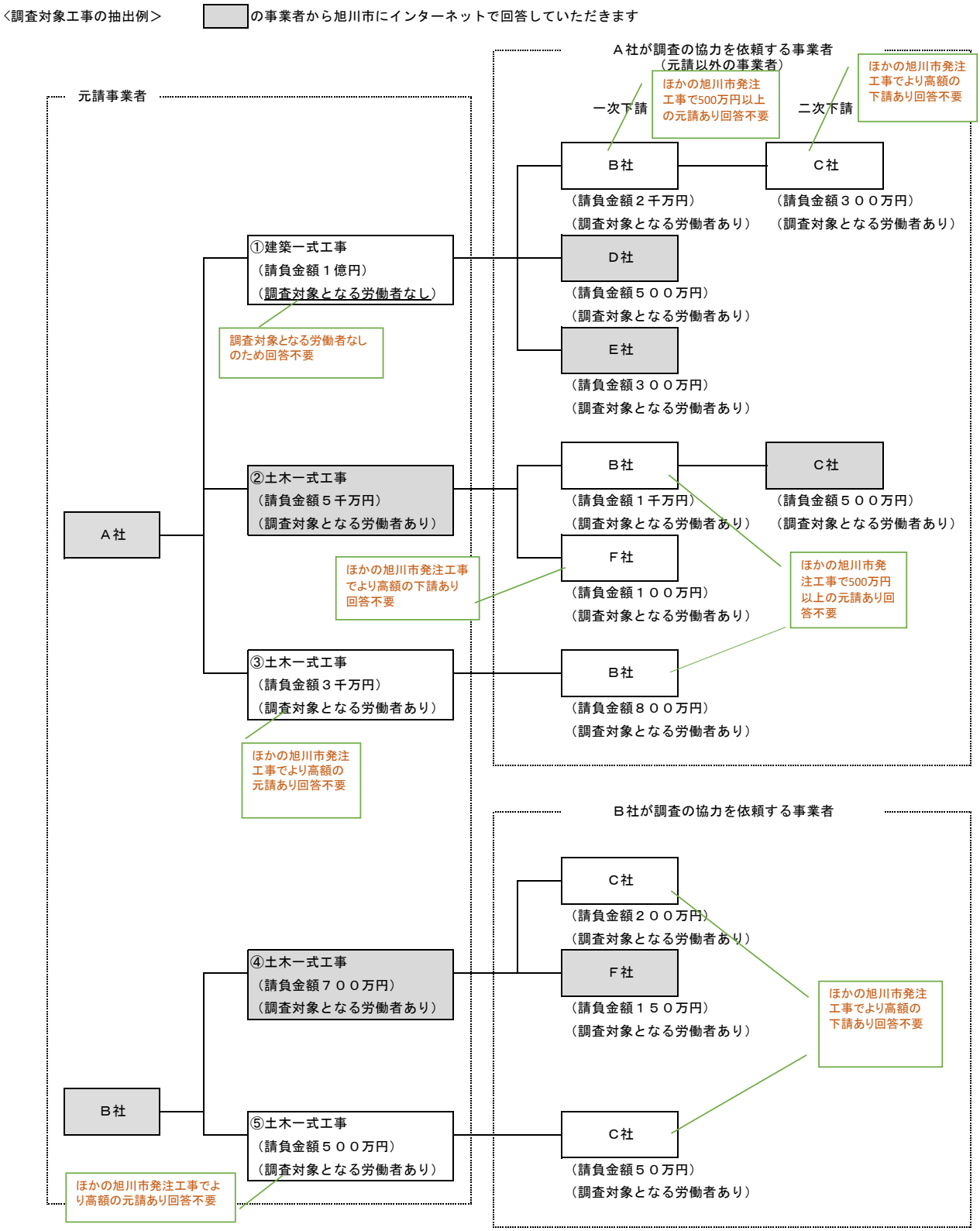
〈調査対象工事の抽出例〉
の事業者から旭川市にインターネットで回答していただきます
元請事業者
A社が調査の協力を依頼する事業者
（元請以外の事業者）
一次下請
二次下請
ほかの旭川市発注工事で500万円以上の元請あり回答不要
ほかの旭川市発注工事でより高額の下請あり回答不要
B社
（請負金額２千万円）
（調査対象となる労働者あり）
C社
（請負金額３００万円）
（調査対象となる労働者あり）
①建築一式工事
（請負金額１億円）
（調査対象となる労働者なし）
調査対象となる労働者なしのため回答不要
D社
（請負金額５００万円）
（調査対象となる労働者あり）
E社
（請負金額３００万円）
（調査対象となる労働者あり）
A社
②土木一式工事
（請負金額５千万円）
（調査対象となる労働者あり）
B社
（請負金額１千万円）
（調査対象となる労働者あり）
C社
（請負金額５００万円）
（調査対象となる労働者あり）
F社
（請負金額１００万円）
（調査対象となる労働者あり）
ほかの旭川市発注工事でより高額の下請あり回答不要
ほかの旭川市発注工事で500万円以上の元請あり回答不要
③土木一式工事
（請負金額３千万円）
（調査対象となる労働者あり）
B社
（請負金額８００万円）
（調査対象となる労働者あり）
ほかの旭川市発注工事でより高額の元請あり回答不要
B社が調査の協力を依頼する事業者
C社
（請負金額２００万円）
（調査対象となる労働者あり）
④土木一式工事
（請負金額７００万円）
（調査対象となる労働者あり）
F社
（請負金額１５０万円）
（調査対象となる労働者あり）
ほかの旭川市発注工事でより高額の下請あり回答不要
B社
⑤土木一式工事
（請負金額５００万円）
（調査対象となる労働者あり）
C社
（請負金額５０万円）
（調査対象となる労働者あり）
ほかの旭川市発注工事でより高額の元請あり回答不要